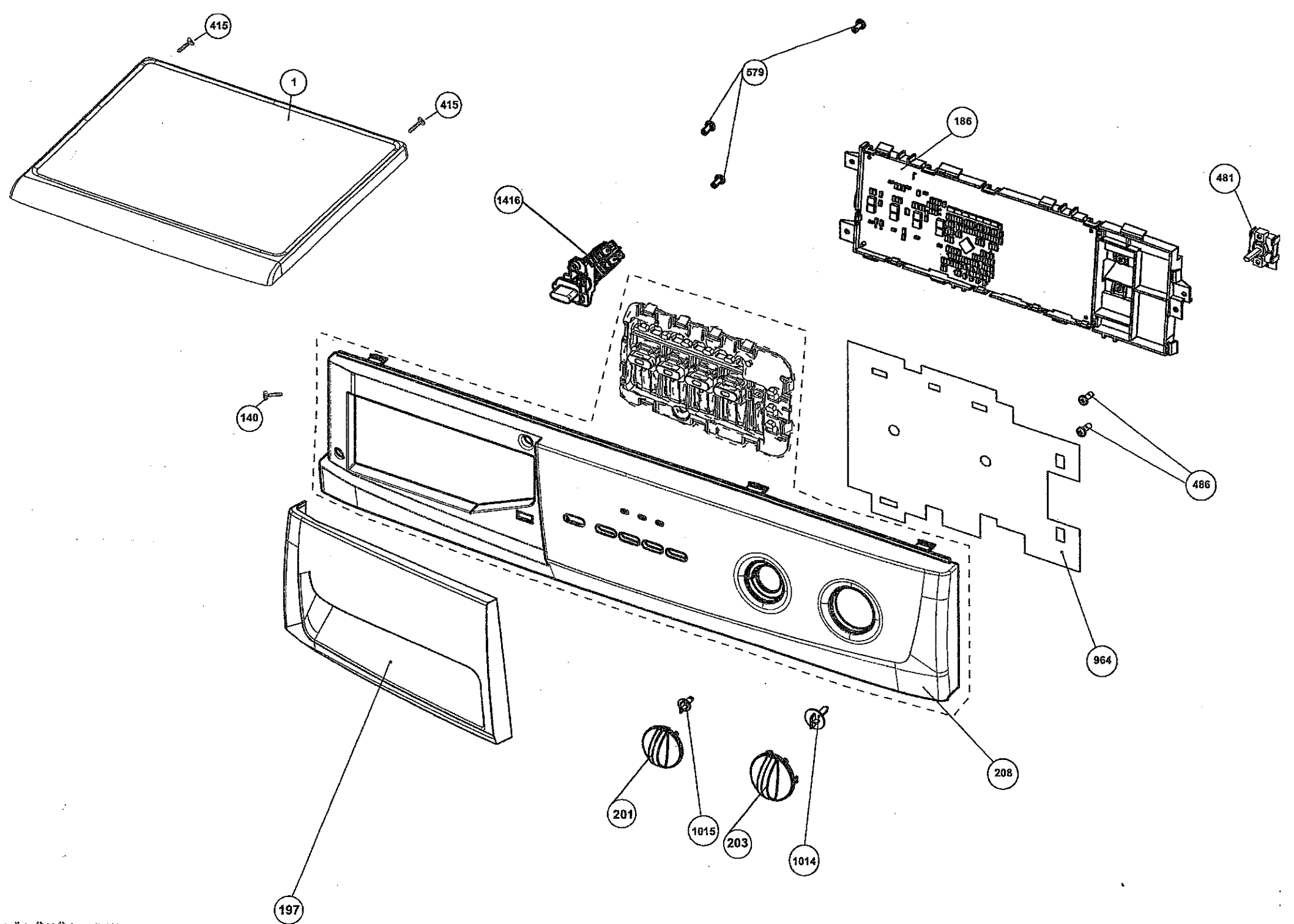
415
1
415
579
186
481
1416
140
486
964
208
201
1015
203
1014
197

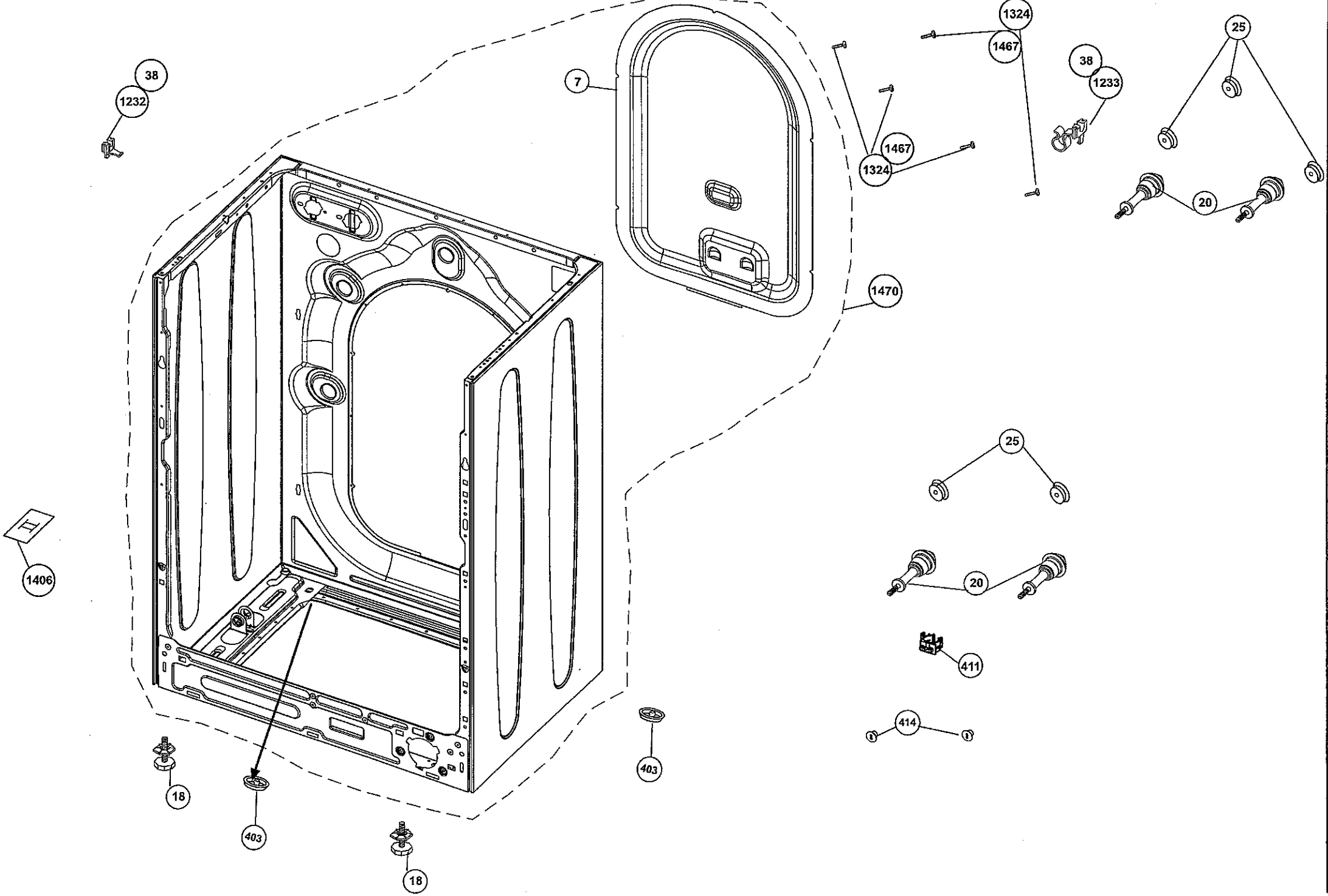
38
1232
7
1324
1467
38
1233
25
1467
1324
20
1470
25
1406
20
411
414
403
18
403
18

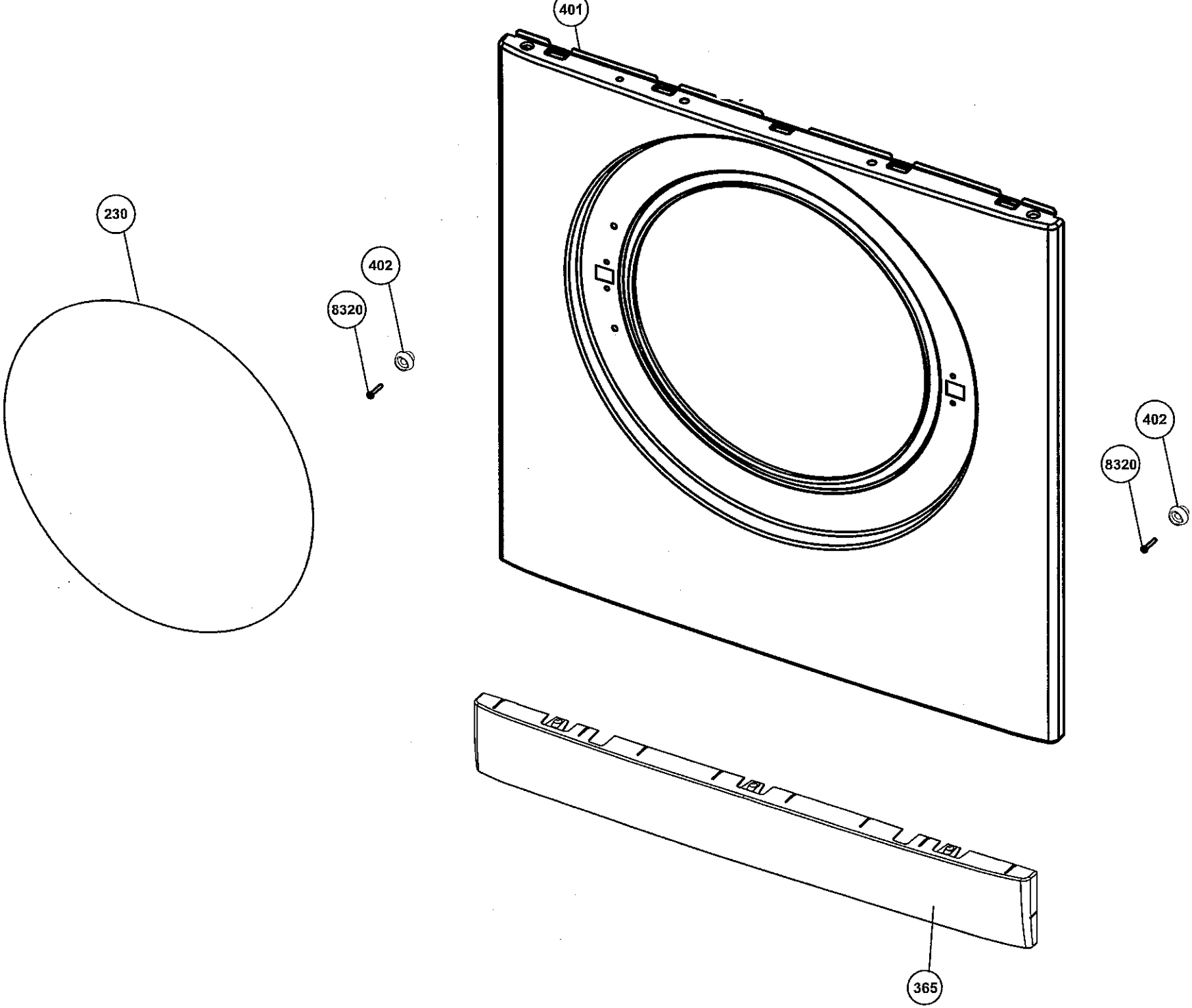
401
230
402
8320
402
8320
365

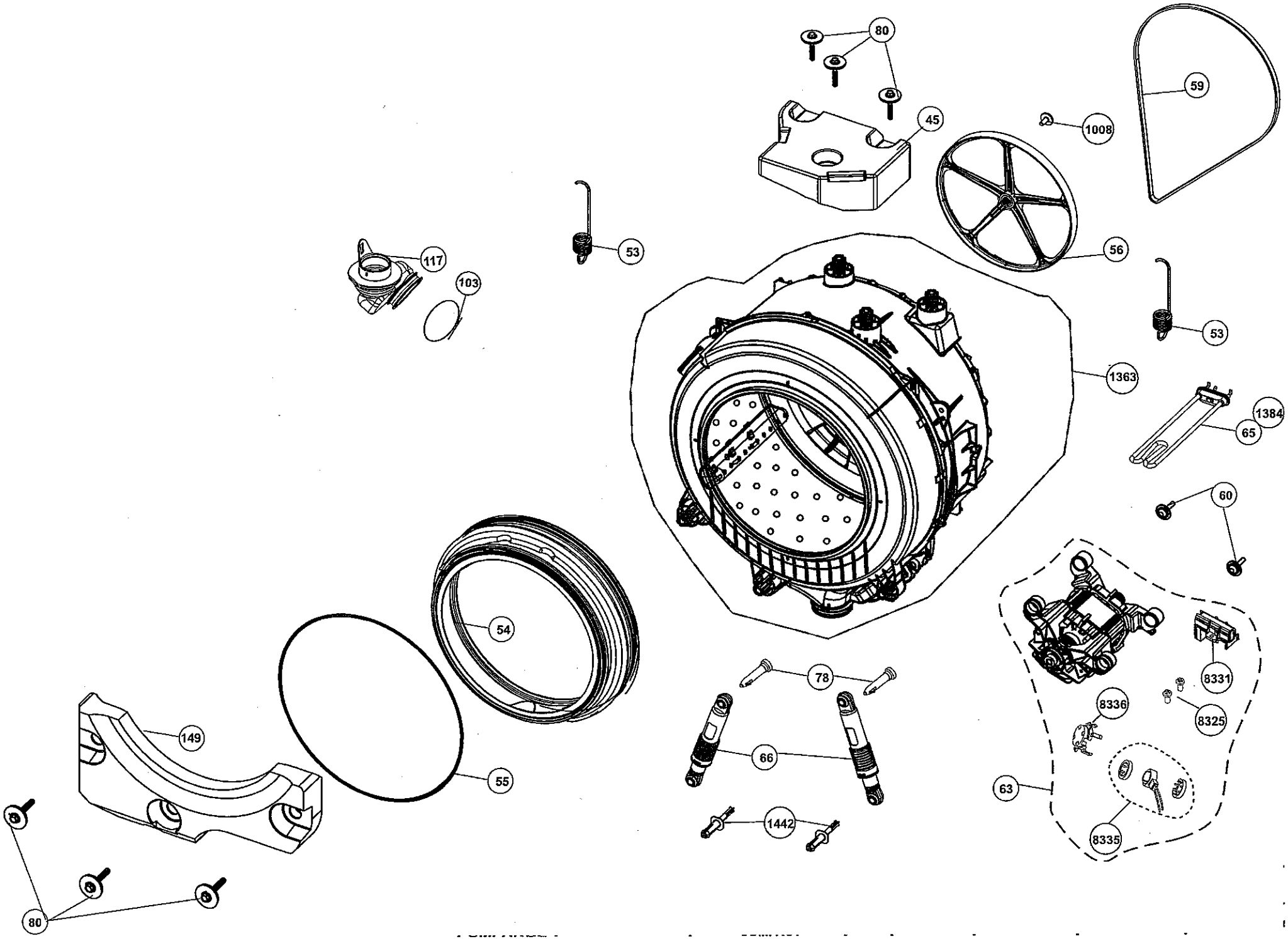
80
45
59
1008
53
117
103
56
53
1363
1384
65
60
54
78
8331
8336
8325
149
66
55
63
1442
8335
80

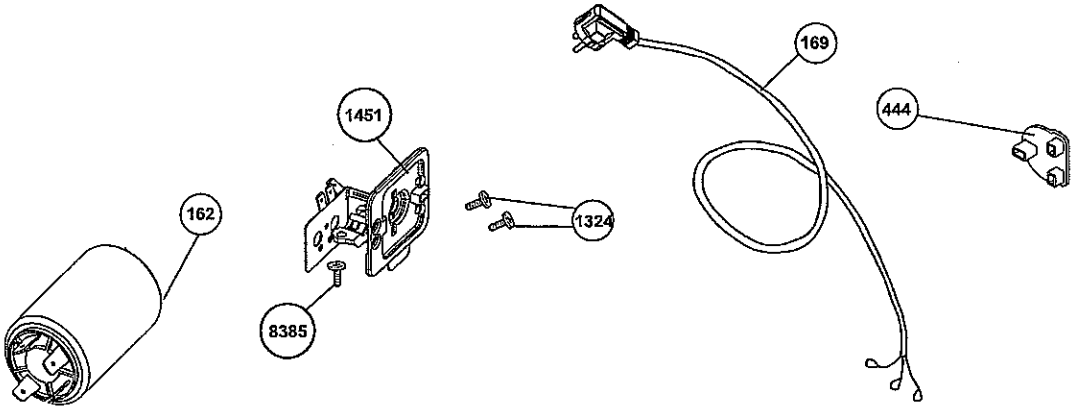
162
1451
8385
1324
169
444

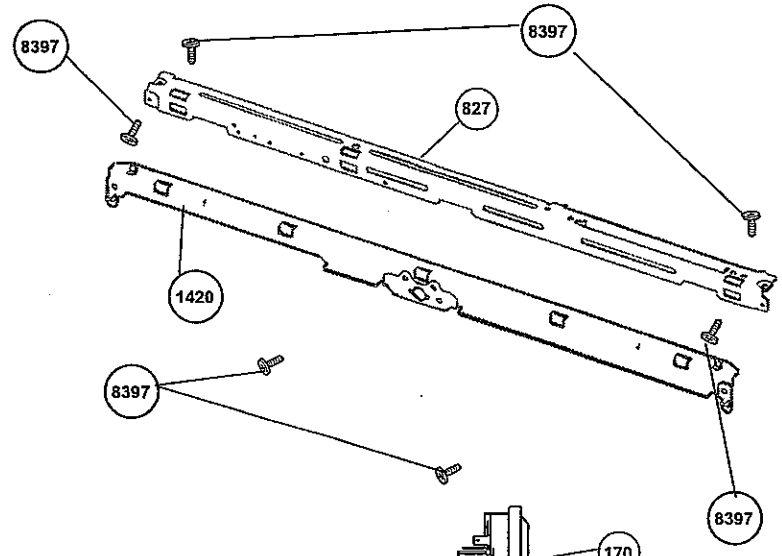
8397
8397
827
1420
8397
8397

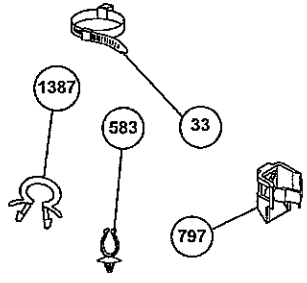
1387
583
33
797

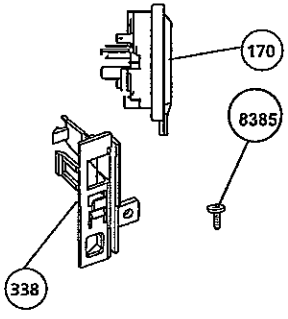
170
8385
338

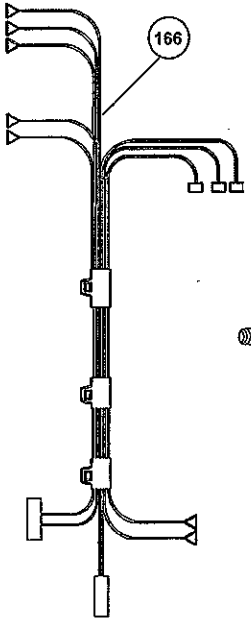
166

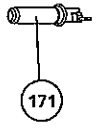
171

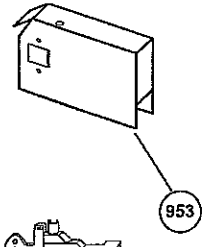
953

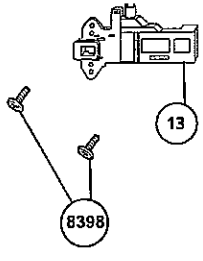
13
8398

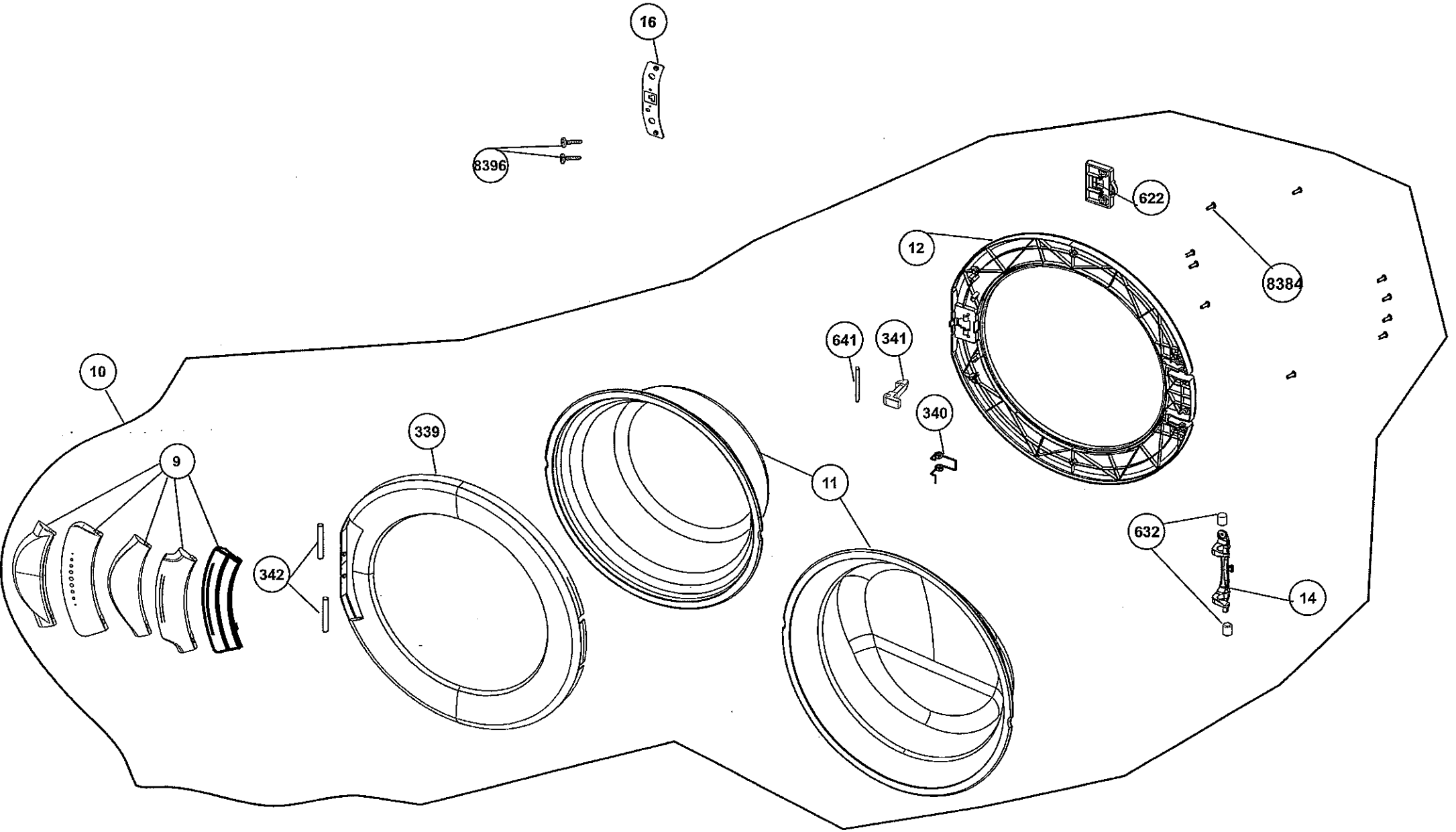
16
8396
622
12
8384
641
341
340
10
339
9
11
342
632
14

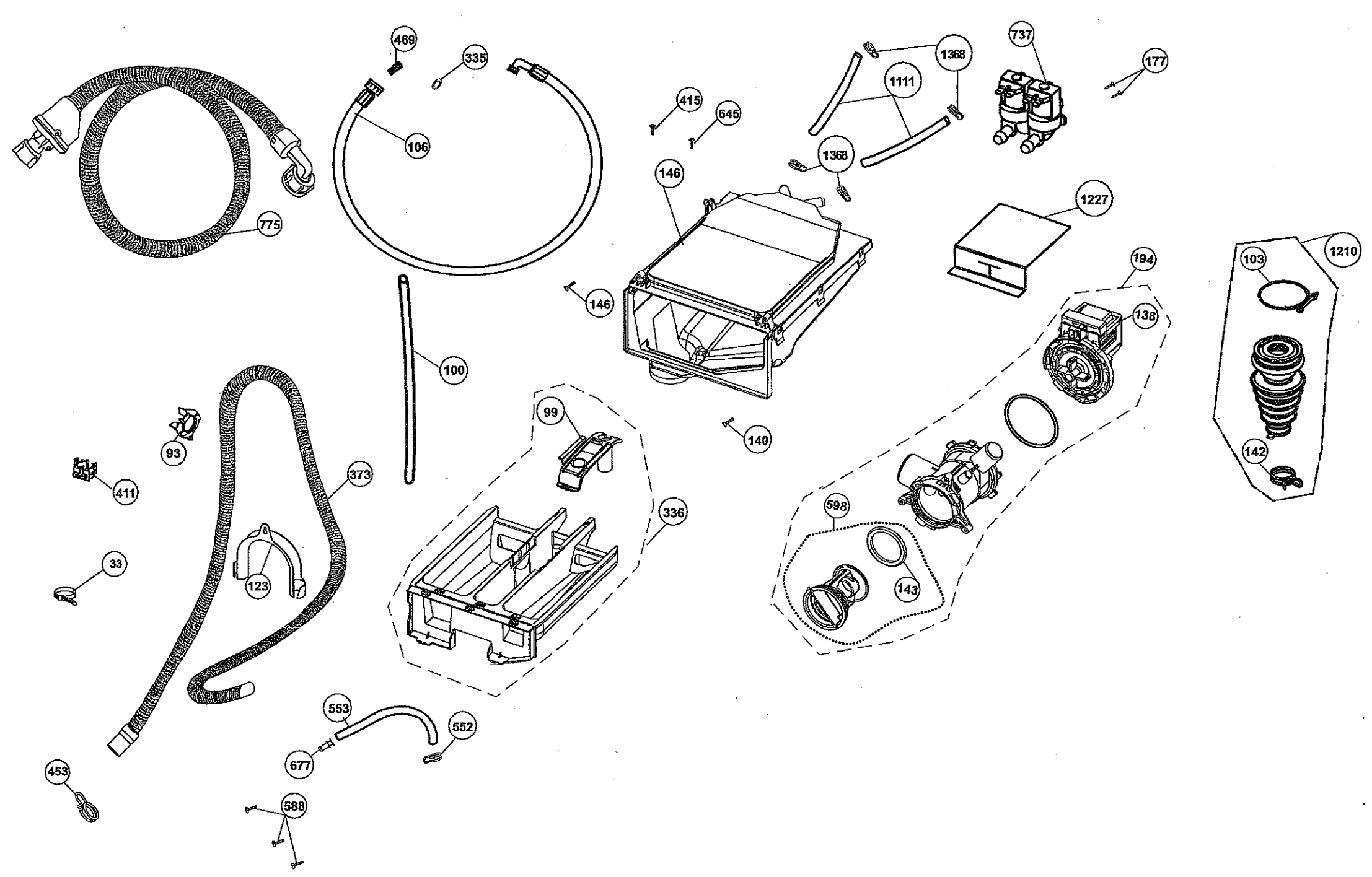
469
335
106
775
415
645
146
1368
1111
1368
737
177
1227
146
100
194
138
103
1210
99
140
93
411
373
336
598
142
33
123
143
553
552
677
453
588